Kehrichtfahrzeuge für Unterflurcontainer-Entleerung

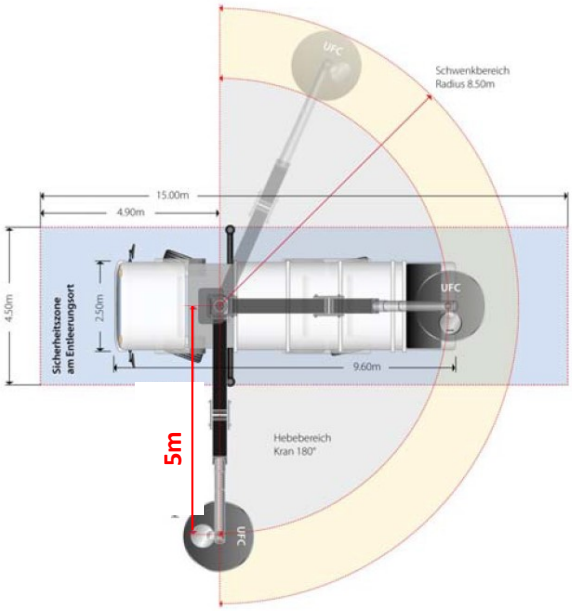

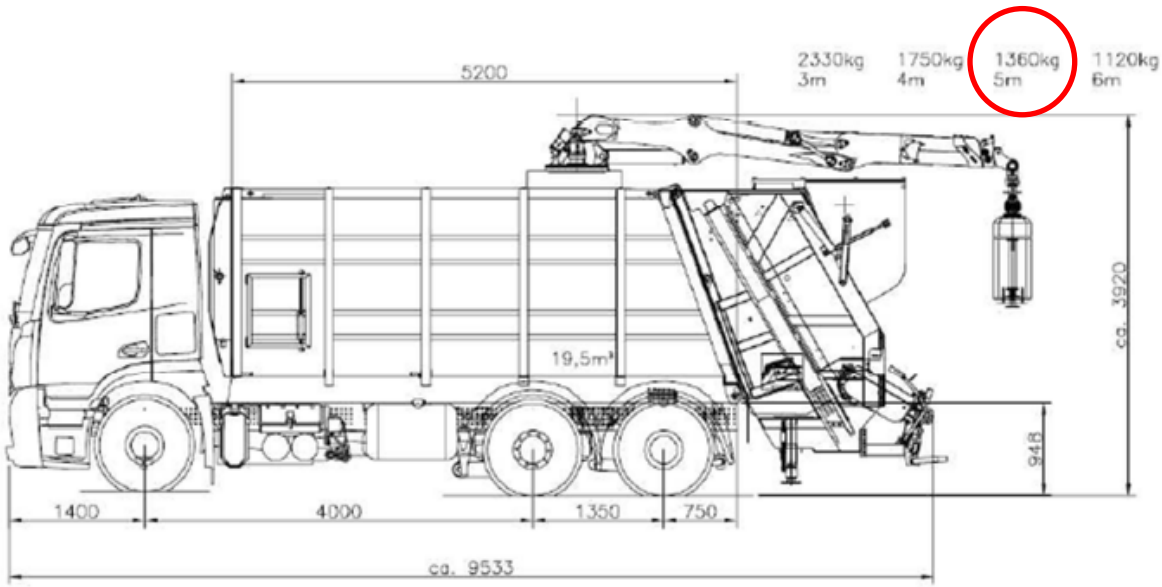

Fahrzeuglänge:	9.6 m
Fahrzeugbreite über	Spiegel: 3.0 m
Reichweite von Kran:	5 m mit 1'360 kg Last
System für Leerung:	Kinshofer-Pilzsystem
Entleerung durch:	J. Grimm AG, Holzhausen 16, 8618 Oetwil am See

Für Fragen zum Entleerungsvorgang sowie Entleerungsfahrzeug wenden Sie sich an das Abfallwesen, Telefon 043 366 13 01, Zürichstrasse 8, 8124 Maur.

Querschnitt des Unterflurcontainers (Masse in cm)
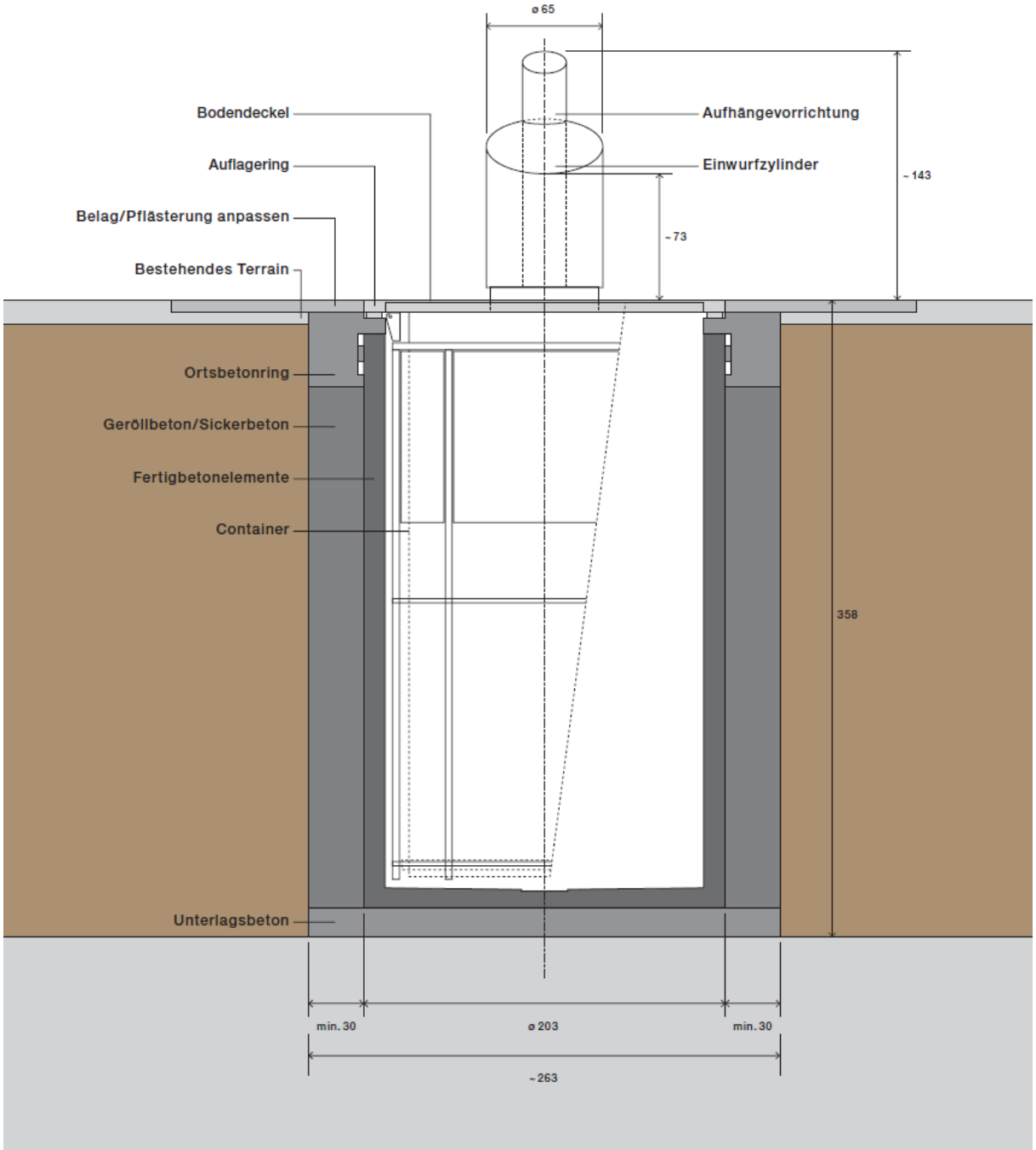
Zu überprüfen sind die Werkleitungslagen und je nach Ort / Lage die Entwässerung der Unterflutcontaineranlage. Für weitere Informationen wenden Sie sich an die Abteilung Hochbau und Planung, Telefon 043 366 13 20, Zürichstrasse 8, 8124 Maur.